ВСЕРОССИЙСКАЯ ОЛИМПИАДА ШКОЛЬНИКОВ
ТРУД (ТЕХНОЛОГИЯ). 2026–2027 уч. г.
МУНИЦИПАЛЬНЫЙ ЭТАП. 7–8 КЛАССЫ
Профиль «Культура дома, дизайн и технология»
Теоретический тур
ЗАДАНИЯ, ОТВЕТЫ И КРИТЕРИИ ОЦЕНИВАНИЯ

Максимальный балл за работу – 35.

Общая часть

1. (1 балл) Рассмотрите портрет представителя профессии (*см. Портрет профессионала*).



Портрет профессионала.
(фото с сайта foto.mos.ru)

Выберите фотографию инструмента, которым представитель данной профессии может пользоваться во время работы.

А		Д	
Б		Е	

В		Ж	
Г		З	

Ответ: Б.

2. (1 балл) Рассмотрите изображение (*см. Изделие народного промысла*). В каком регионе России зародился данный промысел?



Изделие народного промысла

- Архангельская область
- Ивановская область
- Кировская область
- Московская область
- **Нижегородская область**
- Оренбургская область

3. (1 балл) «Парк культуры» (радиальная) – станция Московского метрополитена на Сокольнической линии – была открыта 1 января 1950 года. Пилоны станции украшают 26 мраморных медальонов с 14 сюжетами отдыха в парке. Автор медальонов – скульптор Иосиф Александрович Рабинович (1895–1977 г.г.).
Рассмотрите изображение барельефа (*см. Барельеф*).
Представитель какой профессии на нём изображён?



Барельеф

- агроном
- **артист балета**
- бариста
- певец
- провизор
- учитель музыки
- селекционер

4. (1 балл) Рассмотрите фотографии. Выберите **две** фотографии, на которых изображены яйценосные породы кур.

А		Д	
Б		Е	
В		Ж	
Г		З	

Ответ: Б, Д.

5. (1 балл) Даша решила попробовать плоды дерева личи. Эти экзотические плоды продаются в ближайшем к дому Даши магазине по цене 800 рублей за килограмм. У Даши есть скидочная карта, которая позволит ей получить 20 % скидки на любую покупку в этом магазине. Сколько рублей заплатит Даша в этом магазине за 750 граммов плодов личи, если она применит скидочную карту?

Справка
Личи (китайская слива, глаз дракона) – это высокое вечнозелёное дерево, приносящее маленькие мясистые плоды. Внешняя сторона плода розово-красная, грубо текстурированная и несъедобная. Светлая желеобразная водянистая мякоть обладает сладким вкусом и напоминает смесь винограда с клубникой. Аромат фрукта теряется в процессе консервирования, поэтому его обычно едят в свежем виде.



Плоды дерева личи

Ответ: 480.

Решение
Один килограмм личи со скидкой будет стоить:

$$800 \cdot 0{,}8 = 640 \text{ (руб.)}.$$

Даша потратит на покупку:

$$640 \cdot 0{,}750 = 480 \text{ (руб.)}.$$

6. (1 балл) Рассмотрите чертёж плоской детали (*см. Чертёж*). Все размеры на чертеже даны в миллиметрах. Определите площадь одной стороны плоской детали (**в квадратных сантиметрах)** с точностью до десятых.
При расчётах примите $\pi \approx 3{,}14$.

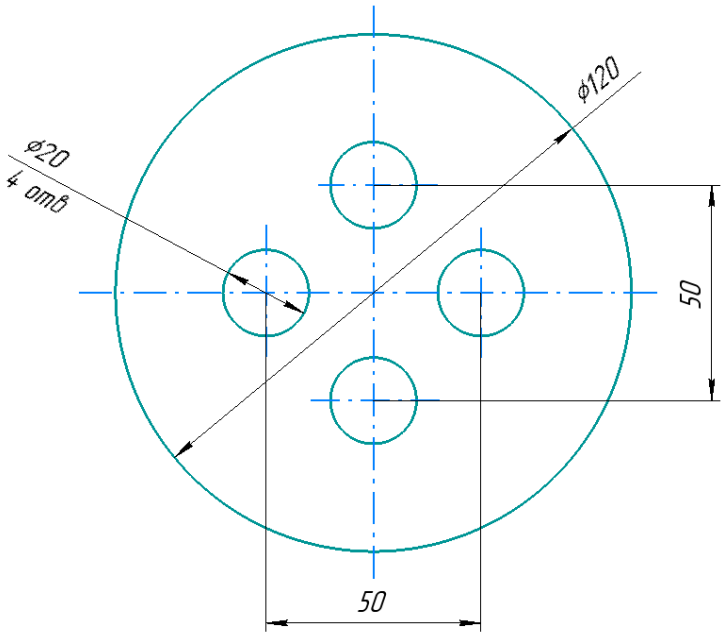

Чертёж

Ответ: 100,5.

Решение
120 мм = 12 см, 20 мм = 2 см.
Деталь имеет форму круга, радиусом 6 см, из которого «вырезали» четыре круга поменьше, радиусами 1 см.
Формула площади круга $S = \pi \cdot R^2$.
Площадь детали равна:

$$3{,}14 \cdot (6^2 - 4 \cdot 1^2) = 100{,}48 \text{ (см}^2\text{)}, \quad 100{,}48 \approx 100{,}5.$$

Специальная часть

7. (1 балл) Марина не убрала свежее молоко в холодильник, а оставила на столе в банке, прикрытой марлей. Какой продукт получился на следующий вечер в банке?

- творог
- **простокваша**
- йогурт
- ацидофилин
- кефир

8. (1 балл за полностью правильный ответ) Одно из распространённых блюд, которое готовят на завтрак, – отварные яйца. Расположите названия способов варки яиц в порядке возрастания времени их приготовления.



Способы варки

- вкрутую
- всмятку
- в мешочек

Ответ: всмятку – в мешочек – вкрутую.

9. (1 балл) Прочитайте текст.

Считается, что этот напиток попал в Россию в 1638 году: посол Василий Старков привёз его в качестве дара царю Михаилу Фёдоровичу от монгольского Алтын-хана. В то время напиток воспринимали скорее, как диковинку и даже как лечебное средство, а не как повседневный напиток.

За годы отношение к напитку изменилось. Если в XVII – начале XVIII века напиток – редкость и роскошь, воспринимался с недоверием, пробовали осторожно, то в середине – конце XVIII века напиток уже становится всё более привычным в дворянской и купеческой среде, формируется особый этикет его пития. А в XIX веке этот напиток становится массовым. Появляются специальные лавки, развивается культура застолья с самоваром, сахаром «вприкуску», вареньем и выпечкой. К концу века Россия становится одним из крупнейших потребителей этого напитка в мире.

О каком напитке говорится в тексте?



«Царь Михаил Фёдорович Романов», раскрашенная литография, П.Ф.Борель, Государственноый исторический музей, г. Москва

- **чай**
- кофе
- какао
- молоко

10. (1 балл) Прочитайте текст. Какое слово пропущено в предложении?

Продукты питания можно гравировать с помощью _____.
Он нагревает поверхностный слой пищевого материала и оставляет на нём тёмный след от гравировки. Продукты с такой гравировкой безопасны для употребления, но их вкус меняется в зависимости от интенсивности гравировки.

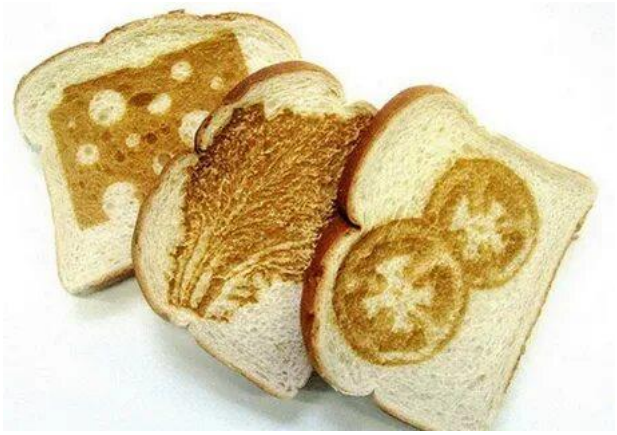

- калорифера
- **лазера**
- паяльника
- термометра

11. (1 балл) О какой технологии говорится в тексте?
Эта технология позволяет создавать блюда и десерты путём послойного нанесения пищевых ингредиентов.



- **<u>3D-печать</u>**
- лазерная гравировка
- су-вид
- пакоджеттинг

12–13.

12. (1 балл за полностью верный ответ) Рассчитайте количество пищевых продуктов, которое потребуется, чтобы накормить семь человек, если известен расход продуктов на три человека. Заполните таблицу.

Блюдо	**Продукты**	**Количество продуктов на три человека**	**Количество продуктов на семь человек**
Омлет	Яйца Молоко	3 шт. 150 мл	_____ шт. _____ мл
Бутерброд	Хлеб Сливочное масло Колбаса варёная	3 ломтика 30 г 90 г	_____ ломтика _____ г _____ г

Ответ

Блюдо	**Продукты**	**Количество продуктов на три человека**	**Количество продуктов на семь человек**
Омлет	Яйца Молоко	3 шт. 150 мл	7 шт. 350 мл
Бутерброд	Хлеб Сливочное масло Колбаса варёная	3 ломтика 30 г 90 г	7 ломтиков 70 г 210 г

13. (1 балл) К какому приёму пищи рекомендованы блюда из предыдущего задания?

- **<u>завтрак</u>**
- обед
- полдник
- ужин

14. (1 балл) Из предложенного списка выберите имя выдающегося российского и советского модельера, художницы театрального костюма, стоявшей у истоков отечественной моды XX века. Она создавала наряды для императорского двора, сотрудничала с Московским художественным театром и стала одним из основоположников советской моды.

	
Модели модельера.	*Валентин Серов «Портрет ….», 1911 г. По материалам сайта https://um.mos.ru/personalities*

- Алёна Ахмадуллина
- Вера Аралова
- Вера Мухина
- **Надежда Ламанова**
- Надежда Макарова
- Татьяна Осмеркина

15. (1 балла за полностью верный ответ) Установите соответствие между элементами швейной машины, обозначенными цифрами, и их названиями.

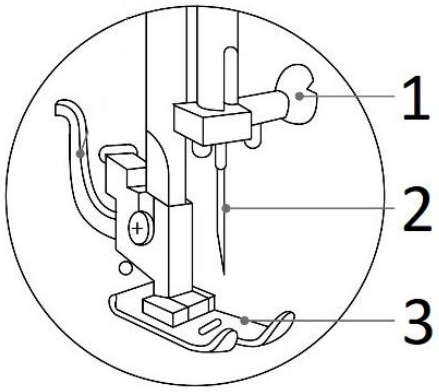

Названия элементов

- прижимная лапка
- держатель прижимной лапки
- винт иглодержателя
- игла
- нитеобрезатель
- регулятор натяжения верхней нити

Ответ: 1 – винт иглодержателя; 2 – игла; 3 – прижимная лапка.

16. (1 балл за полностью верный ответ) Из мерок, обозначенных цифрами на рисунке, выберите те, которые записываются полностью.

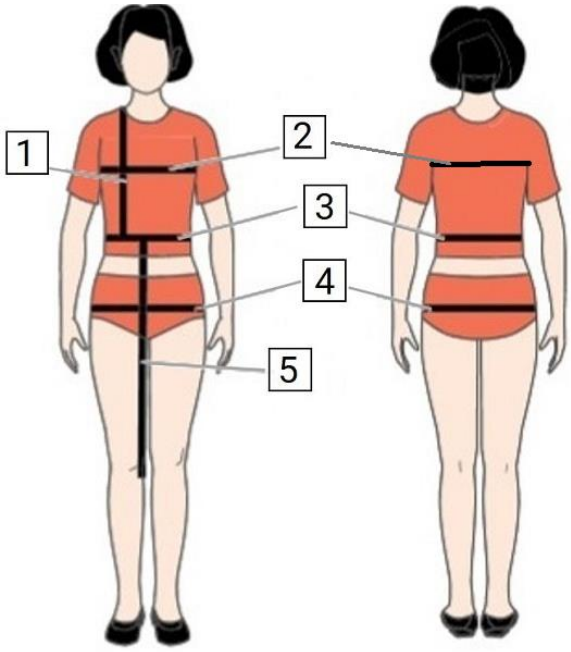

Ответ: 1, 5.

17. (1 балл) Как отрегулировать швейную машину, когда строчка петляет сверху?

- **<u>увеличить натяжение нижней нити</u>**
- уменьшить натяжение нижней нити
- **<u>уменьшить натяжение верхней нити</u>**
- увеличить натяжение верхней нити

18. (1 балл) Рассчитайте сумму раствора вытачек поясного изделия при Ст = 33 см; Сб = 46 см; Пб = 2 см; Пт = 1 см. В ответ впишите только число в см.
Ответ: 14.
Решение: ∑ = (Сб + Пб) – (Ст + Пт) = (46 + 2) – (33 + 1) = 48 – 34 = 14.

19. (1 балл) А.С. Пушкин в романе «Арап Петра Великого» так описывает женский костюма XVIII века:

> *«... молодые (дамы) блистали всею роскошию моды. Золото и серебро блистало на их робах; из пышных фижм возвышалась, как стебель, их узкая талия…».*

Из предложенных изображений выберите то, на котором изображён костюм с фижмами.

	
А	Б

	
В	Г

Ответ: А.

20. (1 балл) Ниже приведена последовательность выполнения одной из операций технологии пошива рубашки. Как она называется?

Последовательность

- выкраивание
- дублирование
- складывание и стачивание
- вывертывание и приутюжка

Название операции

- втачивание рукава
- обработка нижнего среза
- **обработка манжеты**
- обработка разреза на рукаве

21. (1 балл за полностью верный ответ) Установите соответствие между схемами декоративных ручных швов и их названиями.

Схема шва

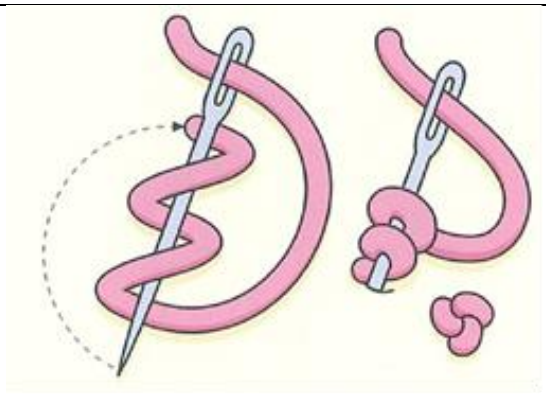	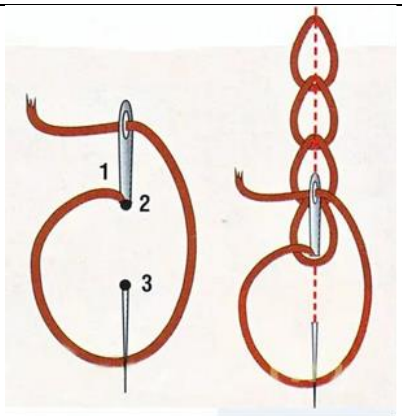
1	2

Название шва

- ленивая маргаритка
- тамбурный шов
- французский узелок
- шов вперёд иголку

Ответ: 1 – французский узелок, 2 – тамбурный шов.

22. (1 балл) К каким типам по принятой классификации относятся расстрочной шов и швы вподгибку?

Типы швов: краевые, отделочные, соединительные.

Ответ: швы вподгибку – краевые, расстрочной шов – соединительные.

23. (1 балл за полностью верный ответ) Ткацкое переплетение – это способ взаимного перекрытия двух систем нитей (основы и утка) при формировании ткани. От того, как именно эти нити переплетаются, зависят внешний вид материала, его прочность, пластичность, плотность, способность драпироваться и другие свойства.

Из предложенного списка выберите все ткани саржевого переплетения.

- атлас
- батист
- бязь
- **габардин**
- **деним**
- креп-сатин
- сатин
- ситец
- **твид**

24. (1 балл) Расположите буквы в правильном порядке, получите название техники декорирования с помощью вырезанных из бумаги или других материалов рисунков, которые затем приклеивают на поверхность предмета.

А Д Е Ж К П У



Ответ: декупаж.

25. (1 балл) Из предложенных изображений выберите то, на котором изображены инструменты для создания изделий в технике – ответа на вопрос предыдущего задания.

	
А	Б

	
В	Г

Ответ: В.

26–30. Кейс-задание. Задание состоит из пяти вопросов, связанных между собой. Во всех вопросах речь идёт об одной модели швейного изделия.

26. (1 балл) Внимательно прочитайте описание модели швейного изделия.
Нарядное платье, приталенного силуэта слегка зауженное к низу. Перед с фигурными рельефами. По спинке длинная застёжка-молния и шлица. Приталивание сзади достигнуто путём переноса талиевых вытачек в среднюю линию спинки. Воротник – стойка-хомутик.
Выберите из предложенных рисунков изображение этой модели.

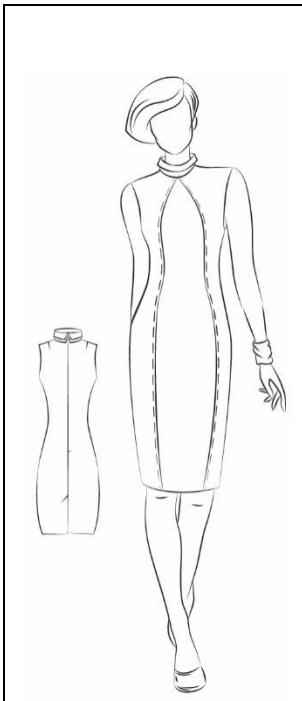	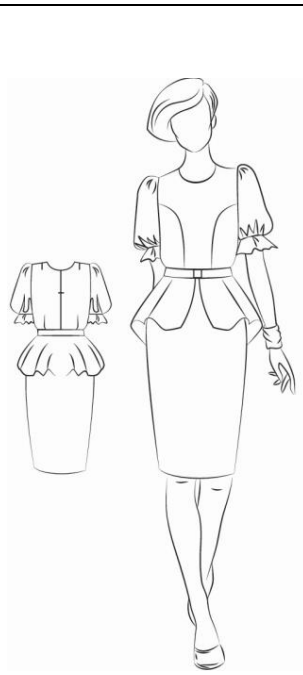	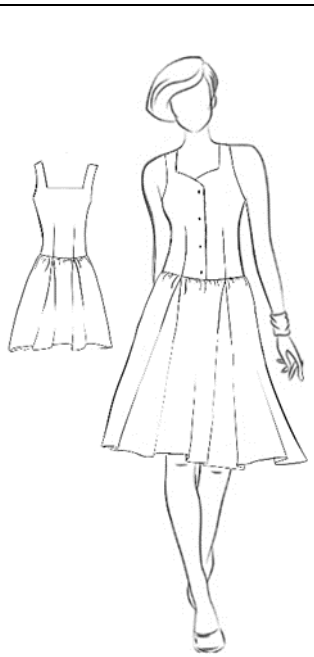	
А	Б	В	Г

Ответ: А.

27. (1 балл) Выберите из предложенных рисунков тот, на котором нанесены фасонные линии, необходимые для построения лекал модели – ответа на вопрос предыдущего задания.

<table>
<tr><td>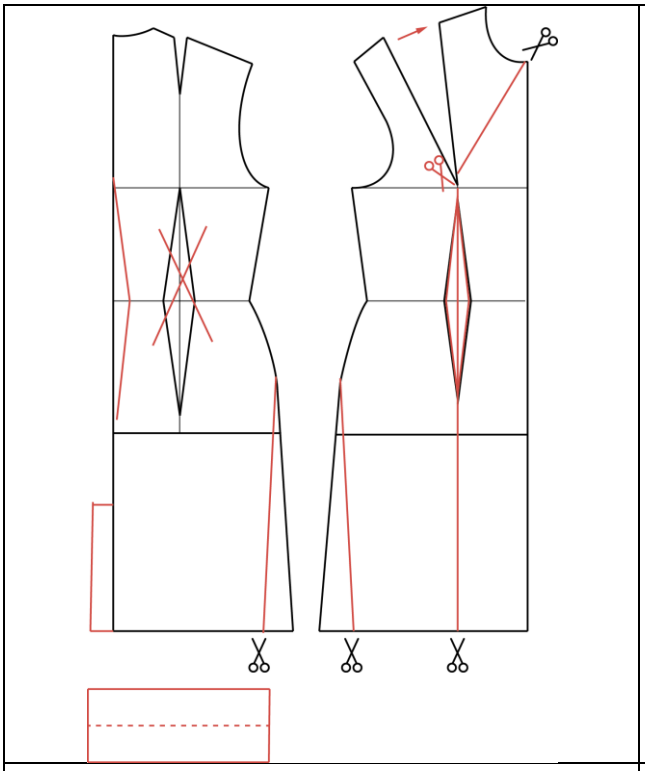</td><td>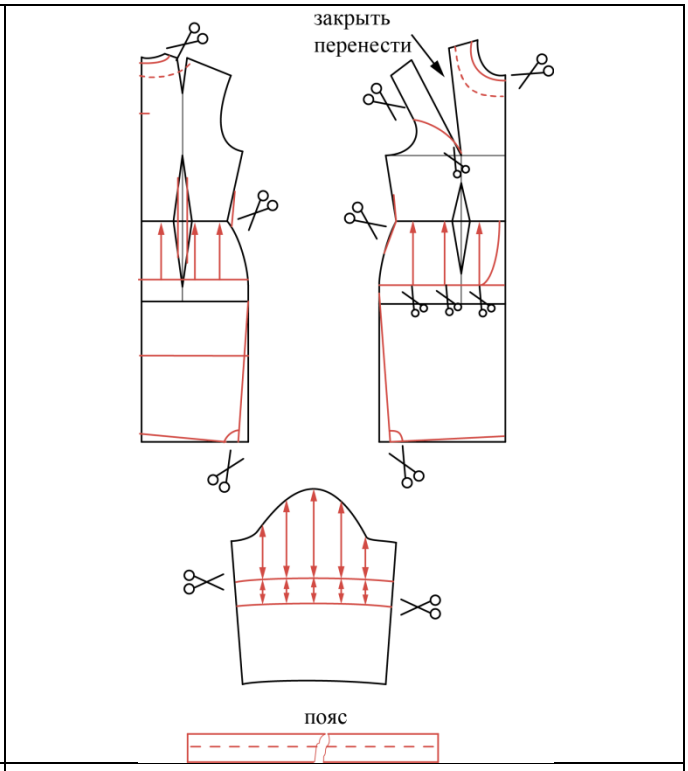
</td></tr>
<tr><td>А</td><td>Б</td></tr>
<tr><td>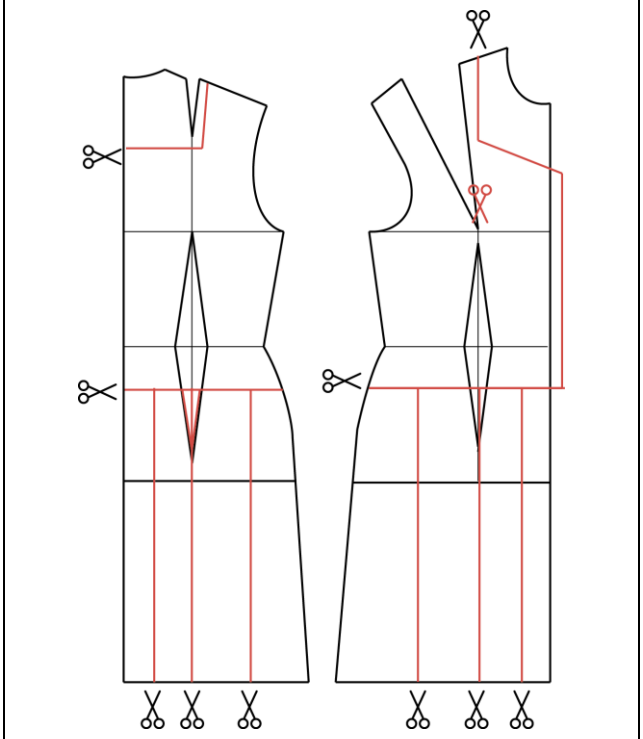</td><td>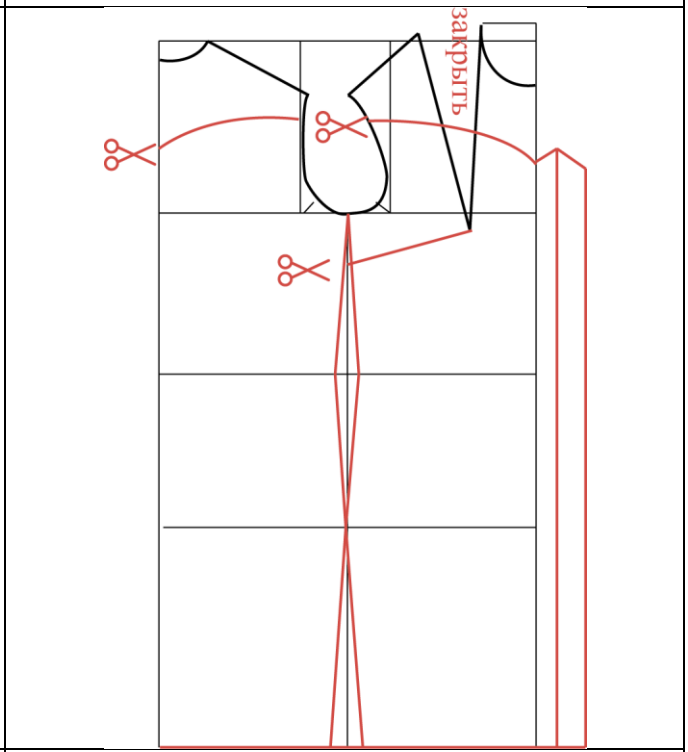
</td></tr>
<tr><td>В</td><td>Г</td></tr>
</table>

Ответ: А.

28. (1 балл) Выберите из предложенных рисунков тот, на котором изображены лекала модели, о которой идёт речь в предыдущих заданиях.

<table>
<tr><td>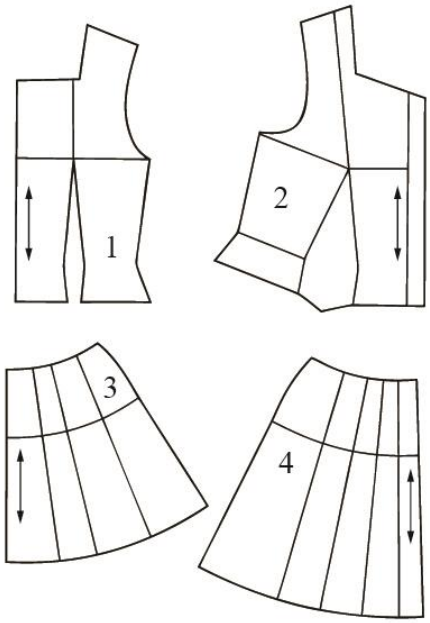
</td><td>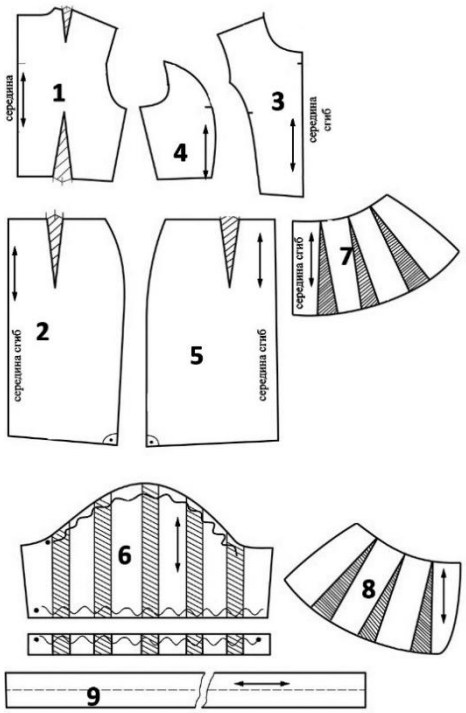
</td></tr>
<tr><td>А</td><td>Б</td></tr>
<tr><td>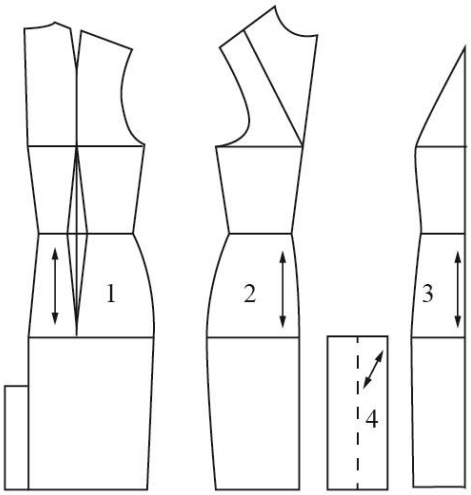
</td><td>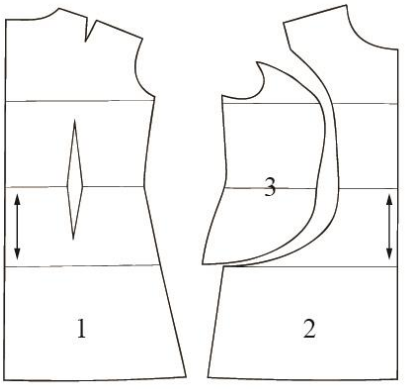
</td></tr>
<tr><td>В</td><td>Г</td></tr>
</table>

Ответ: В.

29. (1 балл за полностью верный ответ) Установите соответствие между деталями изделия – ответ на предыдущее задание, обозначенными цифрами **1, 2, 3**, и их названиями.

Названия деталей

- перед
- пояс
- центральная часть переда
- рукав
- оборка
- боковая часть переда
- спинка

Ответ: 1 – спинка, 2 – боковая часть переда, 3 – центральная часть переда.

30. (1 балл за полностью верный ответ) Внимательно рассмотрите лекала **1, 2, 3** изделия, которое является ответом на предыдущие задания. Укажите количество деталей, которые нужно выкроить по данным лекалам.

Количество деталей: 1 деталь, 2 детали, 3 детали, 4 детали.

Ответ: лекало 1 – 2 детали, лекало 2 – 2 детали, лекало 3 – 1 деталь.

31. (5 баллов) Письменное представление проекта.

Кратко представьте проект, который начат вами в 2026–2027 учебном году.

В своём тексте постарайтесь придерживаться следующего плана.

1) Сформулируйте название и цель вашего проекта.
2) Сформулируйте задачи вашего проекта (не менее двух).
3) Сформулируйте актуальность и новизну вашего проекта.
4) Сформулируйте практическую значимость вашего проектного изделия.
5) Опишите ваше проектное изделие и основные этапы его изготовления.

Соблюдайте нумерацию пунктов плана. Напишите номер пункта, а затем ответ.

Критерии оценки письменного представления проекта

В письменном представлении проекта обязательно должен быть описан материальный объект. Если представлено описание проекта, результатом которого не является материальный объект, задание оценивается в 0 баллов.

№	Предмет оценивания	Критерии оценки	Макс. балл	Градация
1	Формулировка названия и цели проекта	Лаконичная и понятная формулировка названия проекта. Лаконичная и понятная формулировка цели проекта. Присутствие логической связи с содержанием проекта	1	**1 балл** – название и цель достаточно лаконично и понятно сформулированы в виде законченных словосочетаний или предложений. Из названия должно быть понятно, чем является проектное изделие. Присутствует логическая связь с содержанием проекта. **0 баллов** – название и цель сформулированы нечётко или не сформулированы вообще; недостаточная логическая связь с содержанием проекта
2	Формулировка задач проекта	Лаконичная и понятная формулировка задач проекта. Присутствие логической связи с целью и содержанием проекта	1	**1 балл** – задачи (не менее двух) достаточно лаконично и понятно сформулированы в виде законченных словосочетаний или предложений. Присутствует логическая связь с целью и содержанием проекта. **0 баллов** – задачи сформулированы нечётко или не сформулированы вообще; недостаточна или отсутствует логическая связь с целью и содержанием проекта

3	Формулировка актуальности и новизны проекта	Лаконичная и понятная формулировка актуальности и новизны проекта	1	**1 балл** – присутствует достаточно лаконичное и понятное обоснование актуальности и новизны проекта. **0 баллов** – отсутствует или нечётко сформулировано обоснование актуальности и новизны проекта
4	Формулировка практической значимости проектного изделия	Лаконичная и понятная формулировка практической значимости проектного изделия	1	**1 балл** – присутствует достаточно лаконичное и понятное обоснование практической значимости проектного изделия. **0 баллов** – отсутствует или нечётко сформулировано обоснование практической значимости проектного изделия
5	Сложность изготовления проектного изделия	Грамотное описание проектного изделия	1	**1 балл** – сложно, требует предметных знаний и навыков. **0 баллов** – прост в изготовлении
Итого:			**5**	